Ⓑ ԱՌԱՆՑՔՈՎ

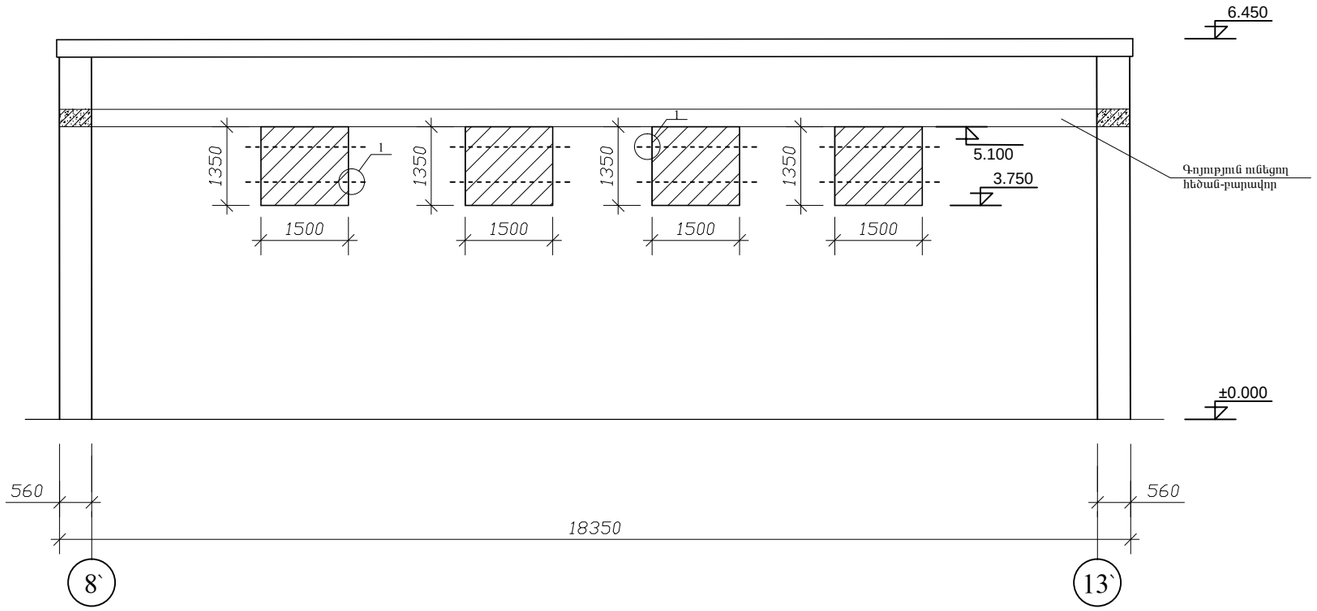

1

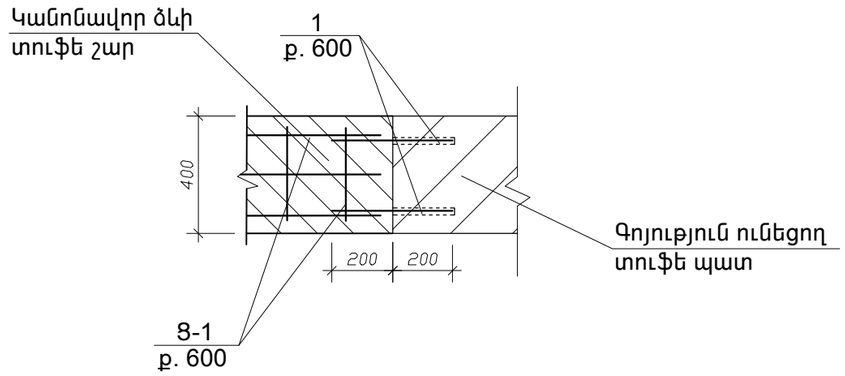

1-1

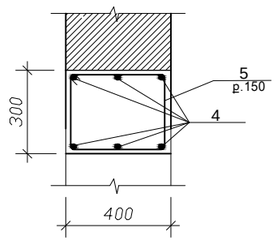

ԴԵՏԱԼ 5

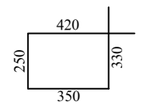

ՑԱՆՑ Ց-1

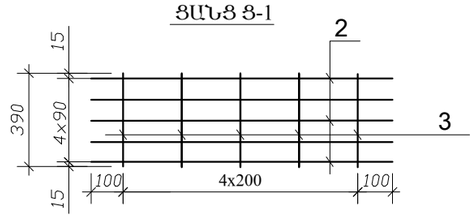

Ⓔ՝ ԱՌԱՆՑՔՈՎ

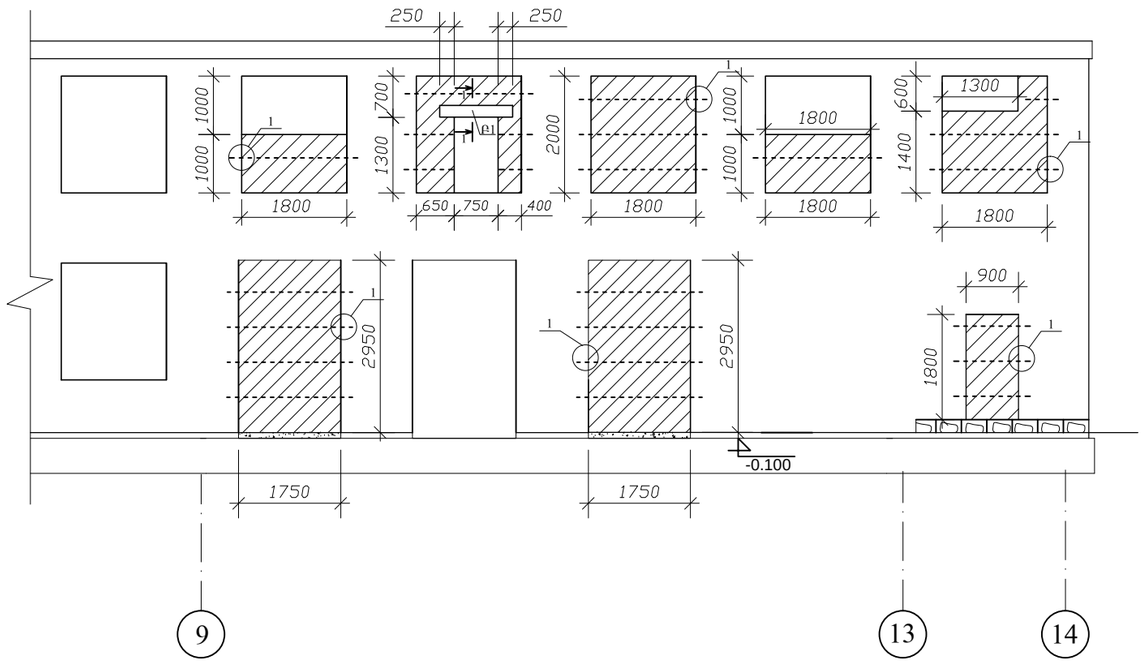

ՄԱՍՆԱԳԻՐ

	ՆՇԱՆԱԿՈՒՄ	ԱՆՎԱՆՈՒՄ	ՔԱՆԱԿ. հատ	ՁԱՆԳ. կգ	ԾԱՆՈԹ.
		ԱՌԱՆՁԻՆ ԷԼԵՄԵՆՏՆԵՐԻ			
		ՄԱՍՆԱԳԻՐ			
1.		Ø12A500c, l=400	182	0.36	59.8կգ
	ՑԱՆՑ	Ց-1, $l_{ընդ}$=62.0գծ.մ	–	1.05	65.1կգ
		ՑԱՆՑ-1			
2.		Ø5 BpI, l=1000	5	0.15	0.75
3.		Ø5 BpI, l=390	5	0.06	0.3
	Կանոնավոր ձևի տուֆ քար - 14.0մ³				
		ԲԱՐԱՎՈՐ Բ1			
4.		Ø12A500c, l=1250	6	1.10	6.6կգ
5.		Ø6 AI; l=1350	8	0.3	2.4կգ
		Բետոն B15 դասի- 0.15մ³			

1. Անցքերի շաղափում պատի մեջ Ø16մմ l=200մմ - 182 հատ
2. Անցքերի լցափակում պոլիմերցեմենտային շաղախով - 9.6դմ³
3. 400մմ հաստությամբ տուֆե պատերի քանդում - 0.45մ ³
4. Պատուհանագոգերի խոռոչների շարում 10սմ հաստությամբ բետոնե բլոկներով - 81.0մ²

— Պատի շարվածք կանոնավոր ձևի տուֆ քարից

— Պատի քանդվող հատված

ՏՆՕՐԵՆ	Մ.ՀՈՒՄՆՅԱՆ		TGQ - 07 ԾԱՂԿԱՀԵՆԻ ՄԻՋՆԱԿԱՐԳ ԴՊՐՈՑԻ ՎԵՐԱԿԱՌՈՒՑՈՒՄ			
ՆԳՃ	Ն.ՍՏԵՓԱՆՅԱՆ					
ՆԱԽԱԳԾԵՑ	Ն. ՆՇԱՆՅԱՆ		ՃԱՐՏԱՐԱՊԵՏԱՀԻՆԱՐԱՐԱԿԱՆ ՄԱՍ	ՓՈՒԼ	ԹԵՐԹ	ԹԵՐԹԵՐ
ՍՏՈՒԳԵՑ	Ն.ՍՏԵՓԱՆՅԱՆ			ԱՆ	ՃՇ-46	59
			ՊԱՏԵՐԻ ԲԱՑՎԱԾՔՆԵՐԻ ՓՈՔՐԱՑՈՒՄ: ՄԱՄՆԱԳԻՐ:	«ՄԱՌԱ ԵՎ ԴՈՒՍՏԵՐ» ՍՊԸ		